ՋԿ ՄԱՍԻ ԳԾԱԳՐԵՐԻ ԱՆՎԱՆԱՑԱՆԿ

ԹԵՐԹ NN	ԱՆՎԱՆՈՒՄԸ	ԷՋ	ԾԱՆՈԹ.
1	Ընդհանուր տվյալներ	ՋԿ-1	
2	Ջրի մեխանիկական մաքրման պարզարան	ՋԿ-2	Մ1:50
3	Պարզարանի կտրվածք, մետաղականկափարիչ, շին. աշխատանքների մասնագիր	ՃՇ-3	
4	Պարզարանի հատակագիծ, կտրվածքամրանավորումով	ՃՇ-4	
5	Պարզարանի ե/բ տարրերի մասնագիր	ՃՇ-5	

Բացատրագիր

Վերնաշեն բնակավայրի խմելու ջրի զտման համակարգի նախագիծը կազմված է համայնքի կողմից տրված նախագծման առաջադրանքի հիման վրա:

Ծրագրի նպատակն է՝ նախագծել ջրի մեխանիկական մաքրման պարզարան նստվածքի մասով, նախատեսելով նրա դատարկում և նստվածքի պարբերաբար հեռացում:

Նախագիծը իրականացված է, հիմք ունենալով՝

-նախագծման առաջադրանքը

-տեղանքի հատակագիծը

-ինժեներա-երկրաբանական և հիդրոերկրաբանական հետազոտությունների արդյունքները:

Նախագիծն իրականացված է ՀՀ տարածքում գործող շինարարական նորմաների և կանոնների համաձայն.

ՀՀՇՆ 40-01.01- 2014«Շենքերի ներքին ջրամատակարարում և կոյուղի»

ՀՀՇՆ 40.01.02-2020 «Ջրամատակարարում, արտաքին ցանցեր և կառուցվածքներ»

СНиПIII-4-80«Անվտանգության տեխնիկան շինարարությունում»

СН 478-80 «Պլաստմասե խողովակներով ջրամատակարարման և կոյուղու ցանցերի նախագծման և մոնտաժման հրահանգ»

Պարզարան-զտիչ կայանը ե/բ ստորգետնյա կառույց է, որտեղ կատարվում է խմելու ջրի մեխանիկական մաքրում ջրաբերուկներից և տիղմի նստեցում:

Թողարկ մեկ հորի մասնագիր

NN	ԱՆՎԱՆՈՒՄ	ՉԱՓ. ՄԻԱՎ	ՔԱՆԱԿ	ԾԱՆՈԹ.
1	Պողպատե սողնակ Ø50, PN 16	հատ	1	
2	Պողպատե եռակցվող կցաշուրթ Ø50, PN 16	հատ	2	
3	Պող. խողովակ՝ Ø1020x10, L=1.3մ (մետ. հոր)	հատ	1	328.4 կգ
4	Պող. թիթեղ՝ DN1020x10	հատ	2	128.2 կգ
5	Մետաղական մտոց ՕՕ-1	հատ	1	38.6 կգ
6	Մետաղական հորի պատերի, հատակի և ծածկի հակակոռոզիոն երկշերտ ներկում	$մ^2$	9.6	
7	Խճի նախաշերտ h=15սմ հորի համար	$մ^3$	0,20	
8	Բետոնի հիմնատակ h=15սմ B15 դասի	$մ^3$	0.20	
9	Պող. խողովակ Ø57x3.5	գծմ	15	

Պայմանական նշաններ

- B1 — Սառը ջրի խողովակ
- Ջ — Գործող ջրագիծ
- Փական
- Ջրմուղի փականային հոր
- Միացման կետ (Կ-1)
- Դատարկման հոր
- Օդահան հոր

ՆԳՃ	Ա. Դանիելյան		ՀՀ Վայոց Ձորի մարզի Եղեգնաձոր համայնք			Գիրք 1
Նախագծեց	Գ. Փոստոյան					
			Վերնաշեն բնակավայրի խմելու ջրի զտման համակարգի կառուցման աշխատանքային նախագիծ ԻԱՏՈՐ 1-1 /ՃՇ/	Փուլ	Թերթ	Թերթեր
				ԱՆ	ՋԿ-1	5
			Ընդհանուր տվյալներ	«ՆՅՈՒ ԱՐՏ ՆԱԽԱԳԻԾ» ՍՊԸ		2026թ.

ՊԱՐԶԱՐԱՆ

ԿՏՐՎԱԾՔ 1-1 Մ1:50

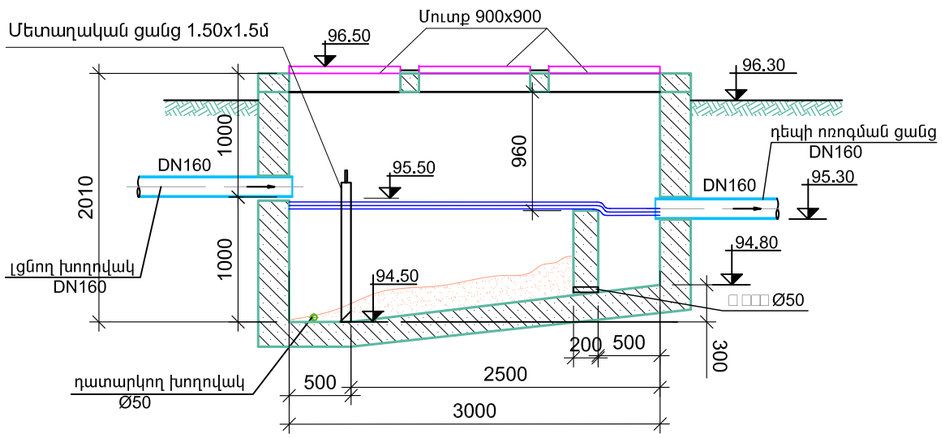

ՀԱՏԱԿԱԳԻԾ Մ1:50

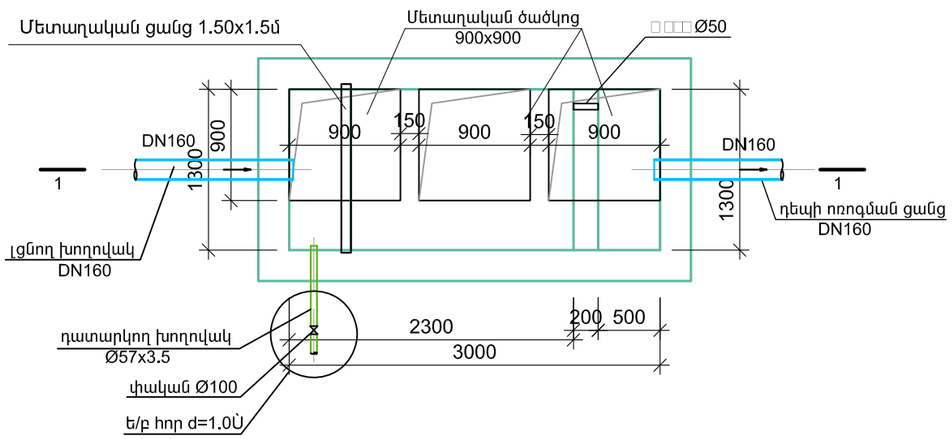

Մետաղական ցանց 1.50x1.5մ

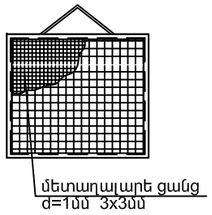

ԳԼԽԱՎՈՐ ՀԱՏԱԿԱԳԻԾ Մ1:500

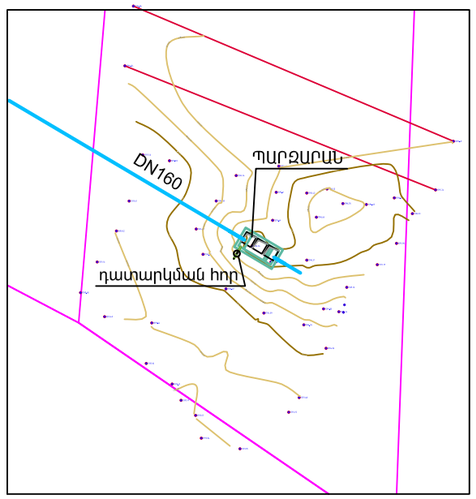

ԴԱՏԱՐԿՄԱՆ ՀՈՐ

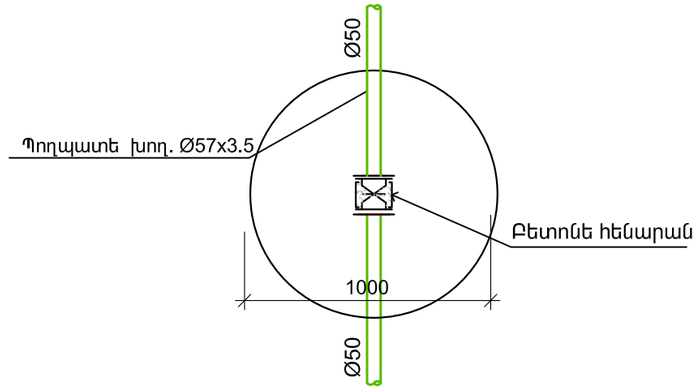

ՆԳՃ	Ա. Դանիելյան		ՀՀ Վայոց Ձորի մարզի Եղեգնաձոր համայնք			Գիրք 1
Նախագծեց	Գ. Փոստոյան					
			Վերնաշեն բնակավայրի խմելու ջրի զտման համակարգի կառուցման **աշխատանքային նախագիծ** ՀԱՏՈՐ 1-1 /ՃԾ/	Փուլ	Թերթ	Թերթեր
				ԱՆ	ՋԿ-2	5
			Ջրի մեխանիկական մաքրման պարզարան	2026թ. «ՆՅՈՒ ԱՐՏ ՆԱԽԱԳԻԾ» ՍՊԸ		

Կտրվածք 1-1 Մ1:50

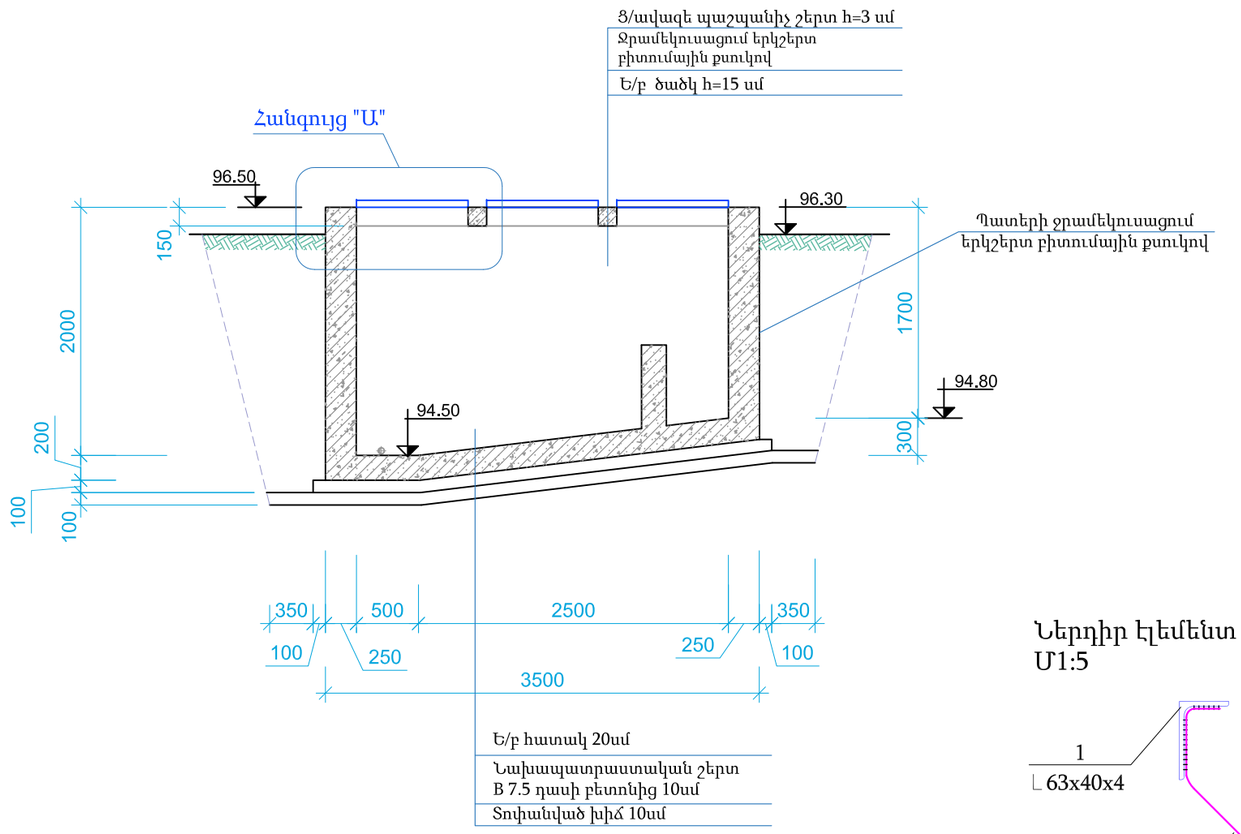

Հանգույց Ա Մ1:25

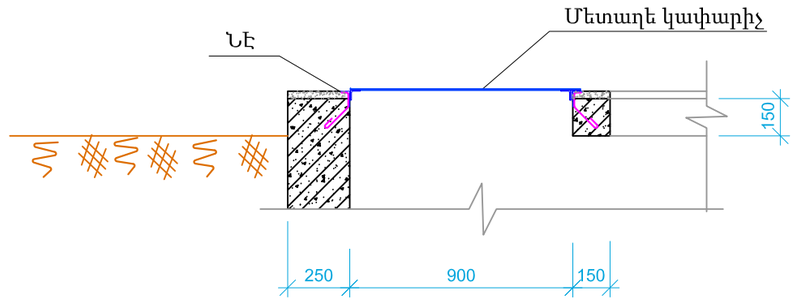

Մետաղե կափարիչ Մ1:25

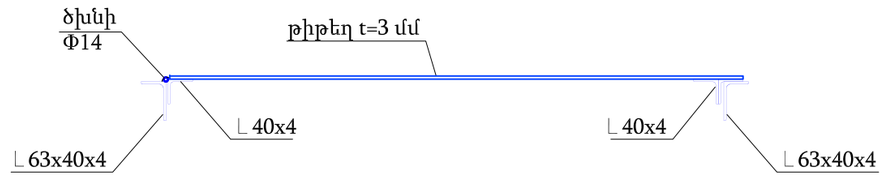

Ներդիր էլեմենտ /ՆԷ/ Մ1:5

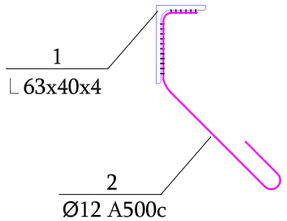

Դիրք	Էսքիզ
2	30, 50, 150, 50

Մասնագիր

Տարրի անվանում Մակնիշ	Քանակ	Դիրք Հ/Հ	Անվանում	Քան.	Քաշը /1 հատ/	Քաշը /ընդ/
Մետաղե կափարիչ	3 հատ	1	∟63x40x4 Σ L=4,0 մ	-	12,7 կգ	38,1 կգ
		2	Ø12 A500c L=280	8	2,0 կգ	6,0 կգ
		3	∟40x40x4 Σ L=4,5 մ	-	11,0 կգ	33,0 կգ
		4	— 3x920 L=940	1	20,5 կգ	61,5 կգ
			Φ14 ծխնի L=100	2		6 հատ
			կախովի փական	1		3 հատ
			բռնակ	1		3 հատ

Պարզարանի շինարարական աշխատանքներ

Հ/Հ	Աշխատանքների անվանումը	Չափ. միավ.	Քանակը
1	Փոսորակի փորում (IV կարգի գրունտ) էքս.-ով	$մ^3$	16
2	Փոսորակի փորում (V կարգի գրունտ) էքս.-ով	$մ^3$	24
3	Խճային շերտ h=10սմ տոփանումով	$մ^3$	1,3
4	Նախապատրաստական շերտ B7.5 դասի բետոնից	$մ^3$	0,8
5	Պատերի և ծածկի վրա ջրամեկուսացում երկշերտ բիտումային քսուկով	$մ^2$	26
6	Ծածկի վրա ց/ավազե պաշտպանիչ շերտ h=3սմ	$մ^2$	4
7	Կողային մասերի հետլիցք գրունտով՝ 20սմ շերտ-շերտ տոփանումով	$մ^3$	14
8	Ավելորդ գրունտի տեղափոխում լցակույտ	$մ^3$	26
9	Մետաղական ճաղացանց 1.5x1.5մ	կգ	64

Ծանոթագրություն

1. Եռքակարանները իրականացնել h=1.2δ, δ-ն ընդունել մոնտաժվող էլեմենտից փոքրի հաստության չափով: Եռակցումը իրականացնել ГОСТ 9467-75 Э42А տիպի էլեկտրոդներով : Եռակցման աշխատանքները իրականացնել СНиП 2.03.11-85 և ГОСТ 14098-85 նորմերի պահանջներին համապատասխան:
2. Բոլոր մետաղական էլեմենտները ներկել երկու շերտ հակակորոզիոն ներկով գրունտով նախաներկմամբ:

ՆԳՃ			ՀՀ Վայոց Ձորի մարզի Եղեգնաձոր համայնք			Գիրք 1
Նախագծեց			Վերնաշեն բնակավայրի խմելու ջրի զտման համակարգի կառուցման **աշխատանքային նախագիծ** ԻԱՏՈՐ 1-1 /ՃՇ/	Փուլ	Թերթ	Թերթեր
				ԱՆ	ՃՇ-3	5
			Պարզարանի կտրվածք, մետաղական կափարիչ, շին. աշխատանքների մասնագիր	«ՆՅՈՒ ԱՐՏ ՆԱԽԱԳԻԾ» ՍՊԸ		2026թ.

Պարզարանի հատակագիծ
/պատերի ամրանավորումով/ Մ1:50

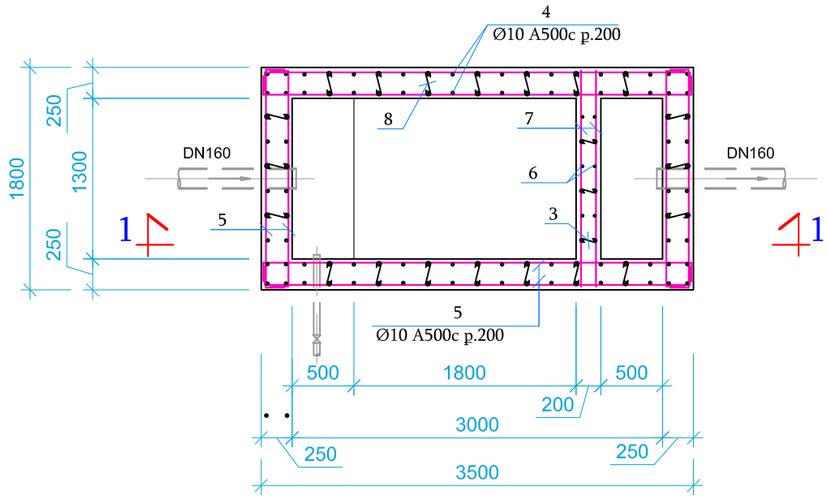

Դիրք 5

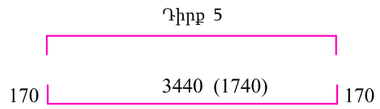

Ծածկի հատակագիծ
/ամրանավորումով/ Մ1:50

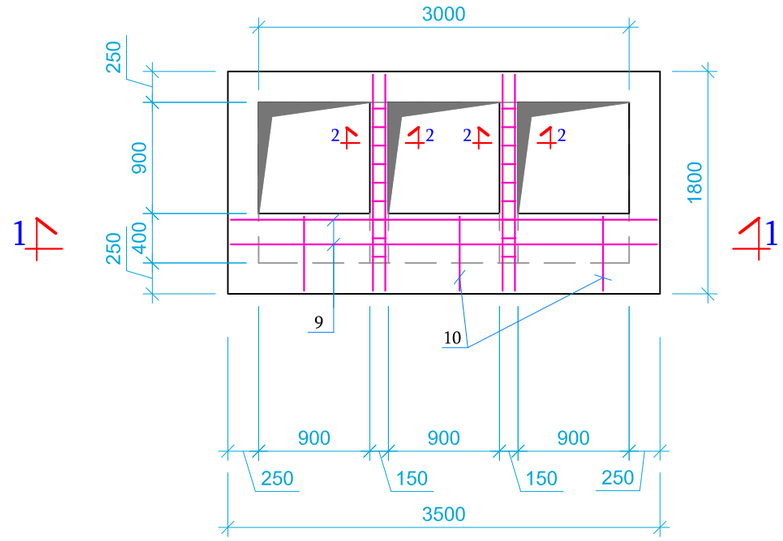

Կտրվածք 2-2
Մ1:20

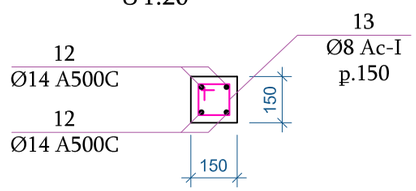

Կտրվածք 1-1 /ամրանավորում/
Մ1:50

Դիրք 4

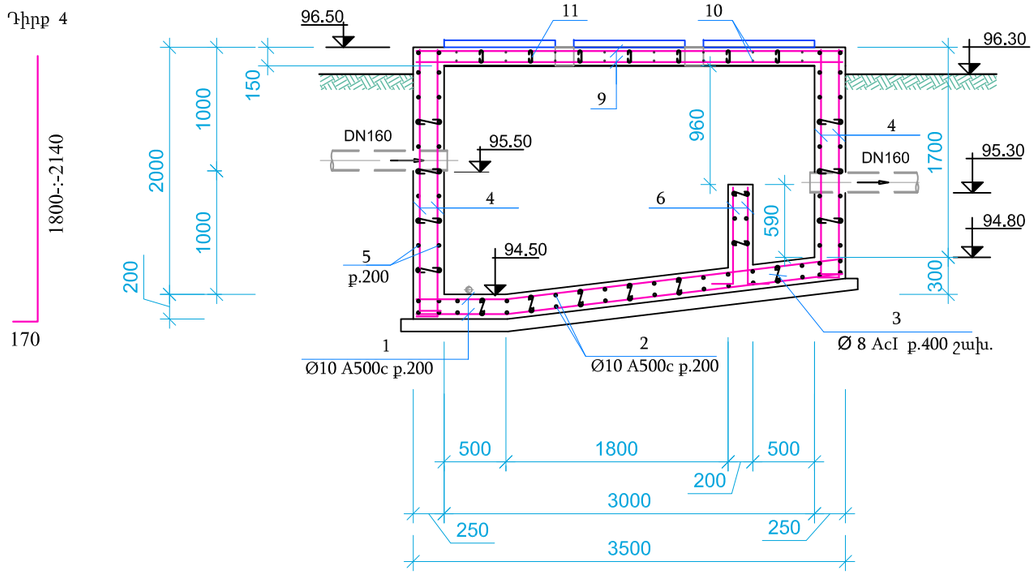

Դիրք 1

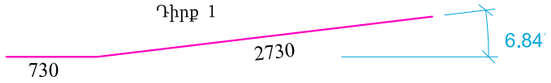

Դիրք 6

Ցանցի ֆրագմենտ
Մ1:50

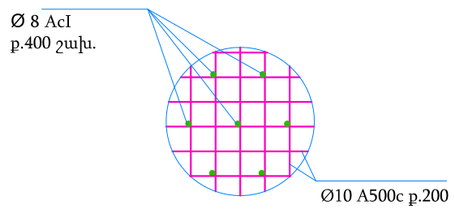

ՆԳՃ			ՀՀ Վայոց Ձորի մարզի Եղեգնաձոր համայնք			Գիրք 1
Նախագծեց						
			Վերնաշեն բնակավայրի խմելու ջրի զտման համակարգի կառուցման **աշխատանքային նախագիծ** ԻԱՏՈՐ 1-1 /ՃՇ/	Փուլ	Թերթ	Թերթեր
				ԱՆ	ՃՇ-4	5
			Պարզարանի հատակագիծ, կտրվածք ամրանավորումով	2026թ. «ՆՅՈՒ ԱՐՏ ՆԱԽԱԳԻԾ» ՍՊԸ		

Դիրք	Էսքիզ
2	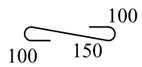 L=350
8	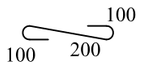 L=400
11	L=200
13	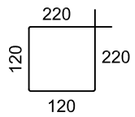 L=680

Պարզարանի երկաթբետոնե տարրերի մասնագիր

Դիրք	Անվանում		Քան. հատ	Կշիռ, կգ
	Հատակի ե/բ սալ			
1	Ø 10 A 500C	L=3460	20	43,0
2	Ø 10 A 500C	L=1740	38	41,8
3	Ø 8 Ac-I	L=350	21	3,0
	Բետոն B20, W6			1,3 մ^3
	Ե/բ պատ			
4	Ø 10 A 500C	Σ L=230 մ	--	142,0
5	Ø 10 A 500C	Σ L=240 մ	--	148,0
6	Ø 10 A 500C	L=970	12	7,2
7	Ø 10 A 500C	L=1740	6	6,6
8	Ø 8 Ac-I	L=400	80	12,8
3	Ø 8 Ac-I	L=350	6	0,8
	Բետոն B20, W6			4,7 մ^3
	Ծածկի ե/բ սալ			
9	Ø 10 A 500C	L=3450	4	8,5
10	Ø 10 A 500C	L=600	30	11,1
11	Ø 8 Ac-I	L=200	7	0,6
12	Ø 14 A 500C	L=1750	8	17,0
13	Ø 8 Ac-I	L=680	18	4,9
	Բետոն B20, W6			0,9 մ^3

ՆԳՃ			ՀՀ Վայոց Ձորի մարզի Եղեգնաձոր համայնք		Գիրք 1
Նախագծեց					
			Վերնաշեն բնակավայրի խմելու ջրի զտման համակարգի կառուցման **աշխատանքային նախագիծ** ԻԱՏՈՐ 1-1 /ՃՇ/	Փուլ	Թերթ	Թերթեր
				ԱՆ	ՃՇ-5	5
			Պարզարանի ե/բ տարրերի մասնագիր	2026թ. «ՆՅՈՒ ԱՐՏ ՆԱԽԱԳԻԾ» ՍՊԸ		